第19回全日本少年軟式野球秋季福岡地区大会　2023.10.2
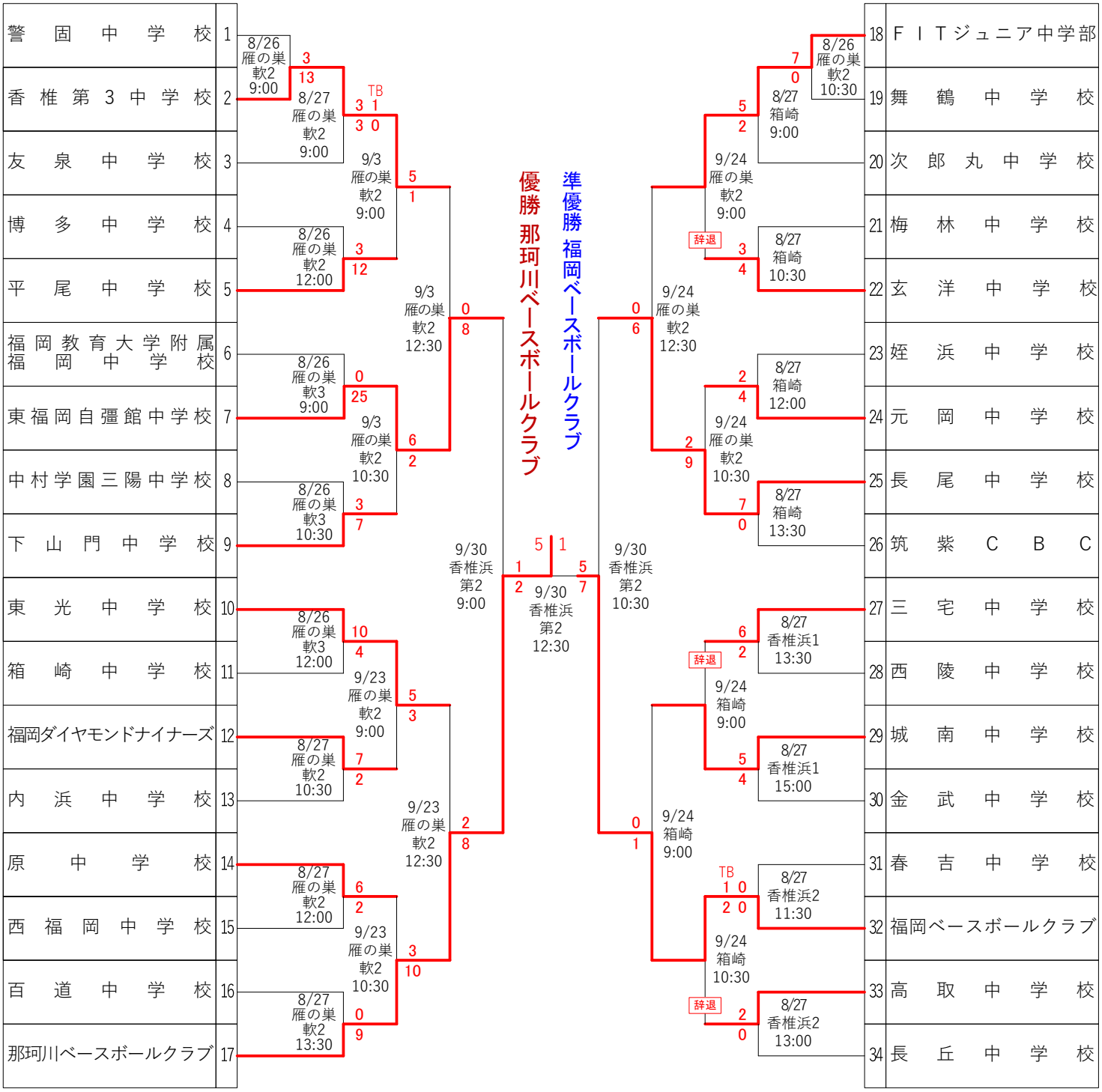
主　　催　一般社団法人 福岡県軟式野球連盟 福岡支部
後　　援　福岡市、公益財団法人福岡市スポーツ協会、株式会社 西日本新聞社
期　　日　2023年8月26日(土)、27日(日)、9月3日(日)、17日(日)、23日(土)、24日(日)、30日(土)
会　　場　雁の巣レクリエーションセンター（軟式野球場2・3、硬式第一）
箱崎公園野球場、香椎浜公園野球場第一・第二