第42回全日本少年軟式野球春季福岡地区大会

主　　催　全日本軟式野球福岡県連盟福岡市支部

期　　日　2025年4月12日(土)、13日(日)、20日(日)、21日(日)、27日(日)、29日(祝・火)
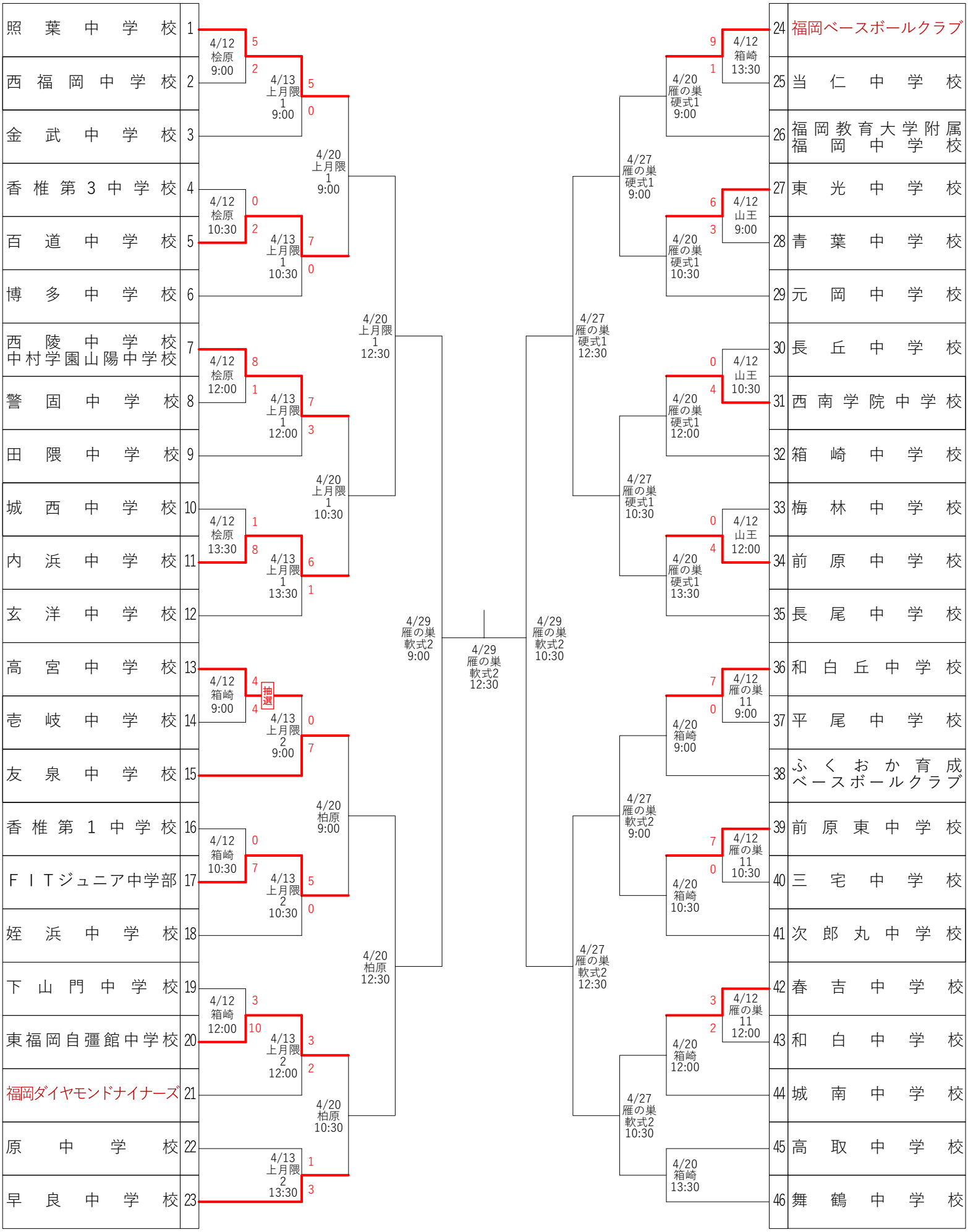
会　　場　雁の巣レクリエーションセンター（軟式野球場2・11、硬式第一）、柏原中央公園野球場、箱崎公園野球場、上月隈中央公園第1・第2野球場、桧原運動公園野球場、山王公園野球場