Alpen FUKUOKA杯
第43回全日本少年軟式野球春季福岡地区大会

主　　催　全日本軟式野球福岡県連盟福岡市支部

期　　日　2026年4月12日(日)、19日(日)、26日(日)、29日(祝･水)、
5月3日(日)、4日(祝･月)、6日(祝･水)
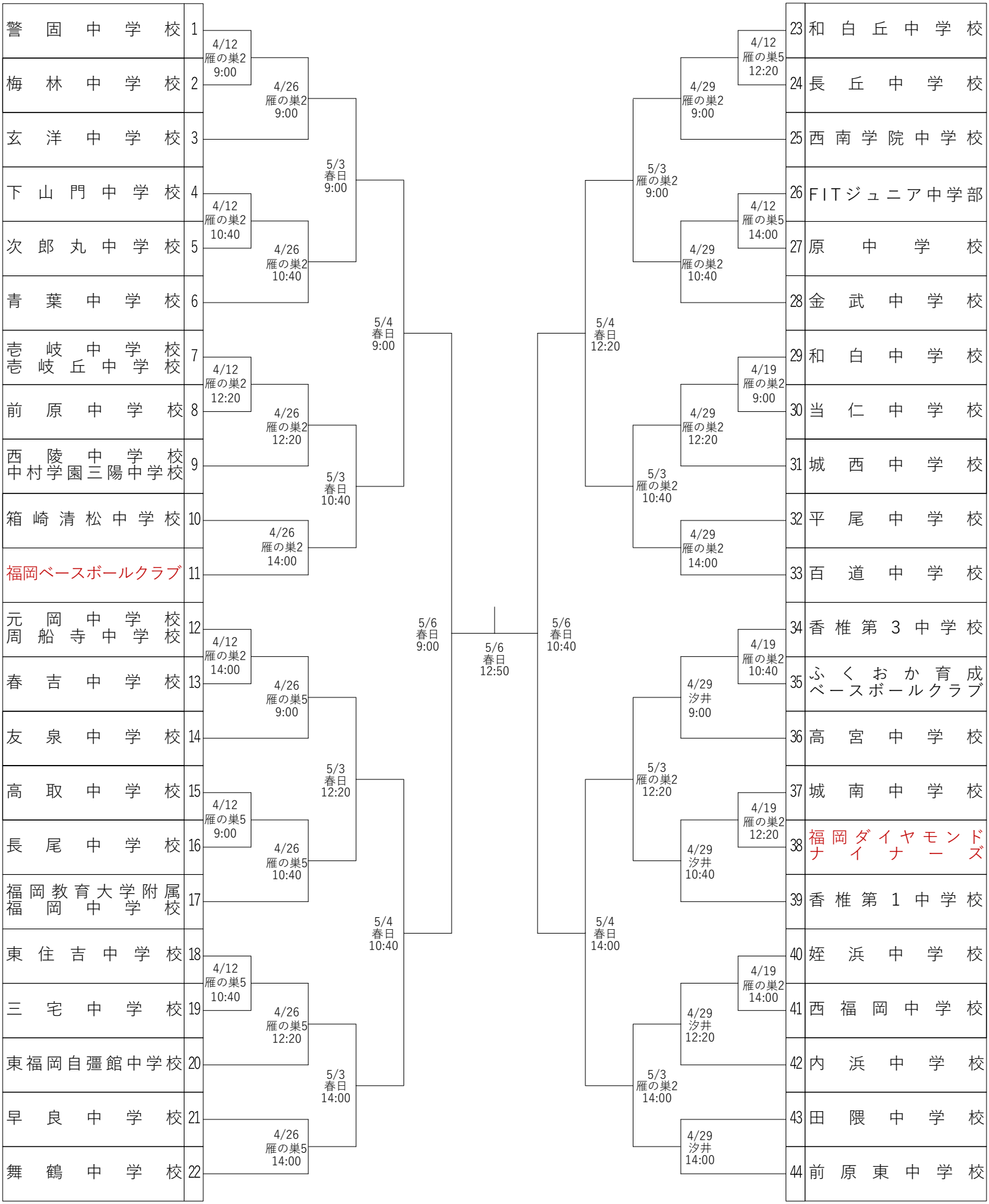
会　　場　雁の巣レクリエーションセンター（軟式野球場2･5）、汐井公園野球場、
オクゼン不動産ベースボールスタジアム(県営春日公園野球場)